SCHEMA VÝZTUŽE SVISLÝCH K-CI 1 - 4.NP

PŮDORYS VYTAHOVÝCH ŠACHET 1 - 4.NP

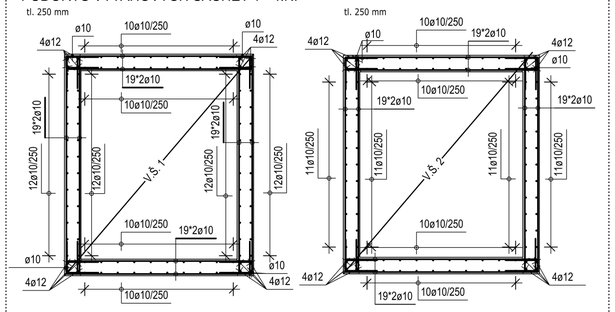

POHLED - STĚNY ZAPAD 1.NP

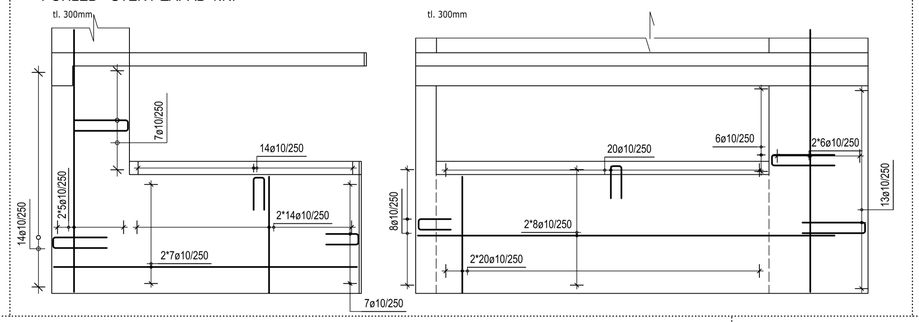

POHLED - STĚNY ZAPAD 2 - 4.NP

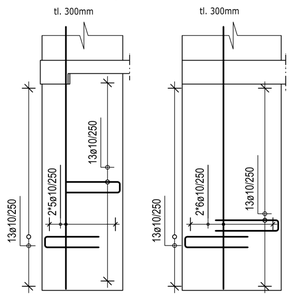

POHLED - O.S. 1.NP

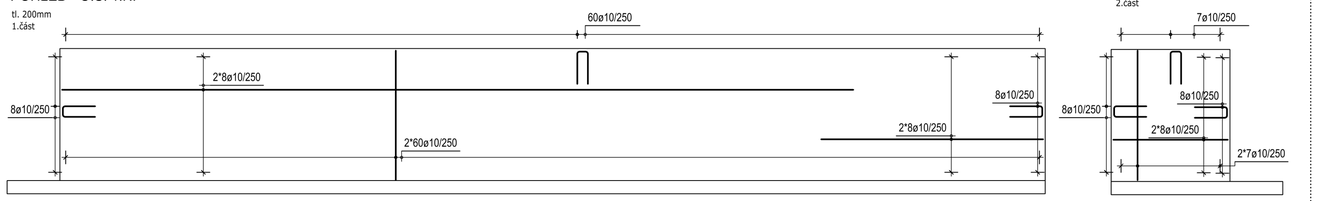

POHLED - STĚNA 1.NP OBVOD. SEVER

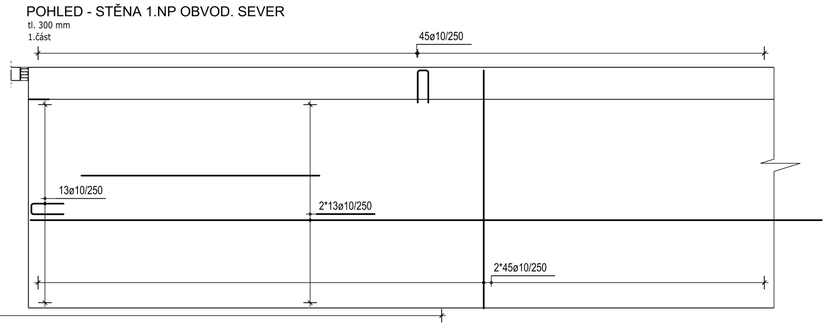

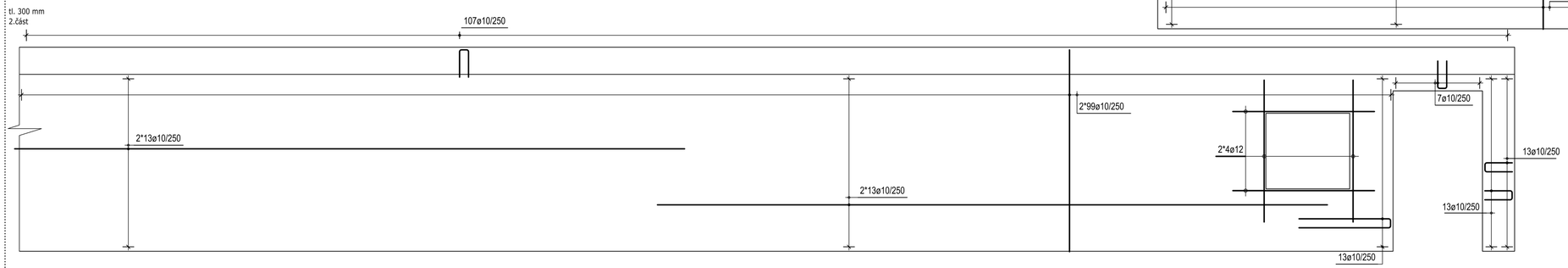

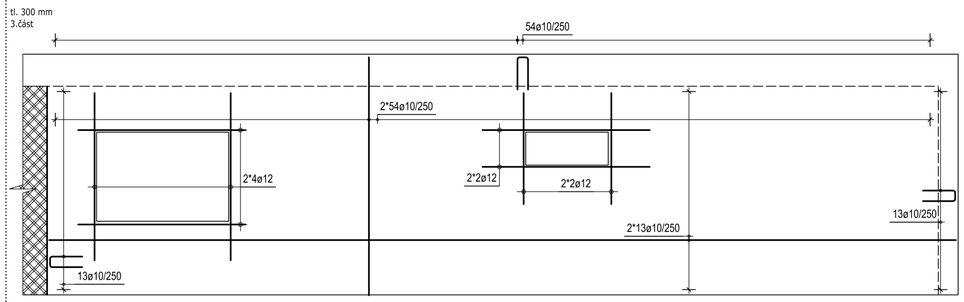

POZNÁMKY:

1. JEDNÁ SE O SCHÉMA VÝZTUŽE. PŘED ZAHÁJENÍM STAVBY MUSÍ BÝT ZHOTOVENY VÝKRESY VÝZTUŽE.
2. V MÍSTECH PROSTUPŮ VÝZTUŽ ROZHRNOUT NEBO PROSTŘÍHNOUT

SCHEMA KLADENÍ VÝZTUŽE

PŮDORYS

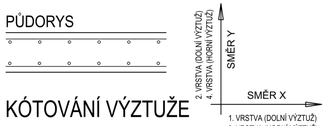

KÓTOVÁNÍ VÝZTUŽE

PŘI OHYBECH KOTOVÁN VNĚJŠÍ ROZMĚR
CELKOVÉ DÉLKY VLOŽEK JSOU STŘIŽNÉ DÉLKY
V MÍSTĚ PROSTUPŮ VÝZTUŽ PŘIZPŮSOBIT

ROZDĚLOVACÍ VÝZTUŽ

vykázána v běžných metrech
stykovat přesahem 50 profilů

OCEL B500B KRYTÍ 25 mm

OHYBY VÝZTUŽE

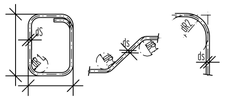

Třmínky, háky Ohýbaná tažená výztuž
Smyková výztuž

ds	<20	≧ 20	krytí	≧ 3ds;min50mm	<3ds;<50mm
dR1	4ds	5ds	dR2	15ds	20ds

PŘI OHYBÁNÍ VÝZTUŽE JE NUTNÉ DODRŽET
USTANOVENÍ ČSN EN 1992-1-1
NAVRHOVÁNÍ BETONOVÝCH KONSTRUKCÍ - Část 1-1:
Obecná pravidla a pravidla pro pozemní stavby, tab. 8.1N

Výkaz výztuže

Pol.	Ks	Ø [mm]	Jednotl. délka [m]	Celková délka [m]	Hmotnost [kg]
1	688	10	5.40	3715.20	2292.28
2	646	10	1.17	755.82	466.34
3	128	12	5.40	691.20	613.79
4	99	10	1.82	180.18	111.17
5	97	10	2.09	202.73	125.08
6	304	10	2.81	855.76	528.00
7	304	10	3.31	1004.72	619.91
8	304	10	2.92	887.68	547.70
9	88	10	3.98	350.68	216.37
10	304	10	3.26	991.04	611.47
11	398	10	3.62	1440.76	888.95
12	94	10	12.00	1128.00	695.98
13	13	10	3.47	45.11	27.83
15	26	10	13.75	357.50	220.58
16	134	10	1.98	264.65	163.29
17	16	10	3.38	54.00	33.32
18	16	10	1.75	28.00	17.28
19	68	10	1.78	120.70	74.47
20	14	10	4.61	64.48	39.79
21	16	10	6.33	101.23	62.46
22	20	12	2.55	51.00	45.29
23	4	12	1.70	6.80	6.04

Celková hmotnost [kg] : 8407.39

±0.000 =431.851 m n. m. Souř.systém: JTSK Výškový systém: BpV

název projektu: **Novostavba domova pro seniory na p.č. 2656/3 a 2634 k. ú. Trutnov - ul. R. Frimla čp. 936, Trutnov**

stupeň: DPS — Dokumentace pro provedení stavby

místo stavby: p.č. 2656/3, 2634; kat. území: Trutnov [769029]

stavebník: **město Trutnov**, Slovanské náměstí 165, 541 16 Trutnov

generální architekt: **ŘEZANINA & BARTOŇ, s.r.o.**, Jenikovice 111, 503 46 Jenikovice

autorizace: -

projektant části: **MIKŠÍK projekce s.r.o.**, www.miksikprojekce.cz
Vypracovalo: Bc. M.Borabbanová
Kontrolovat: Ing. R. Mikšík

část: D1.2 Stavebně konstrukční část

výkres: SCHÉMA VÝZTUŽE SVISLÝCH K-CI

datum zhotovení	měřítko	SO/IO	paré
04/2024	1:50	01	
datum revize	číslo revize	číslo výkresu	
-	-	104	

DÍLO JE CHRÁNĚNO AUTORSKÉM ZÁKONEM. JAKÉKOLIV ROZMNOŽOVÁNÍ ČI VYTVÁŘENÍ KOPIÍ BEZ VĚDOMÍ AUTORA JE ZAKÁZÁNO